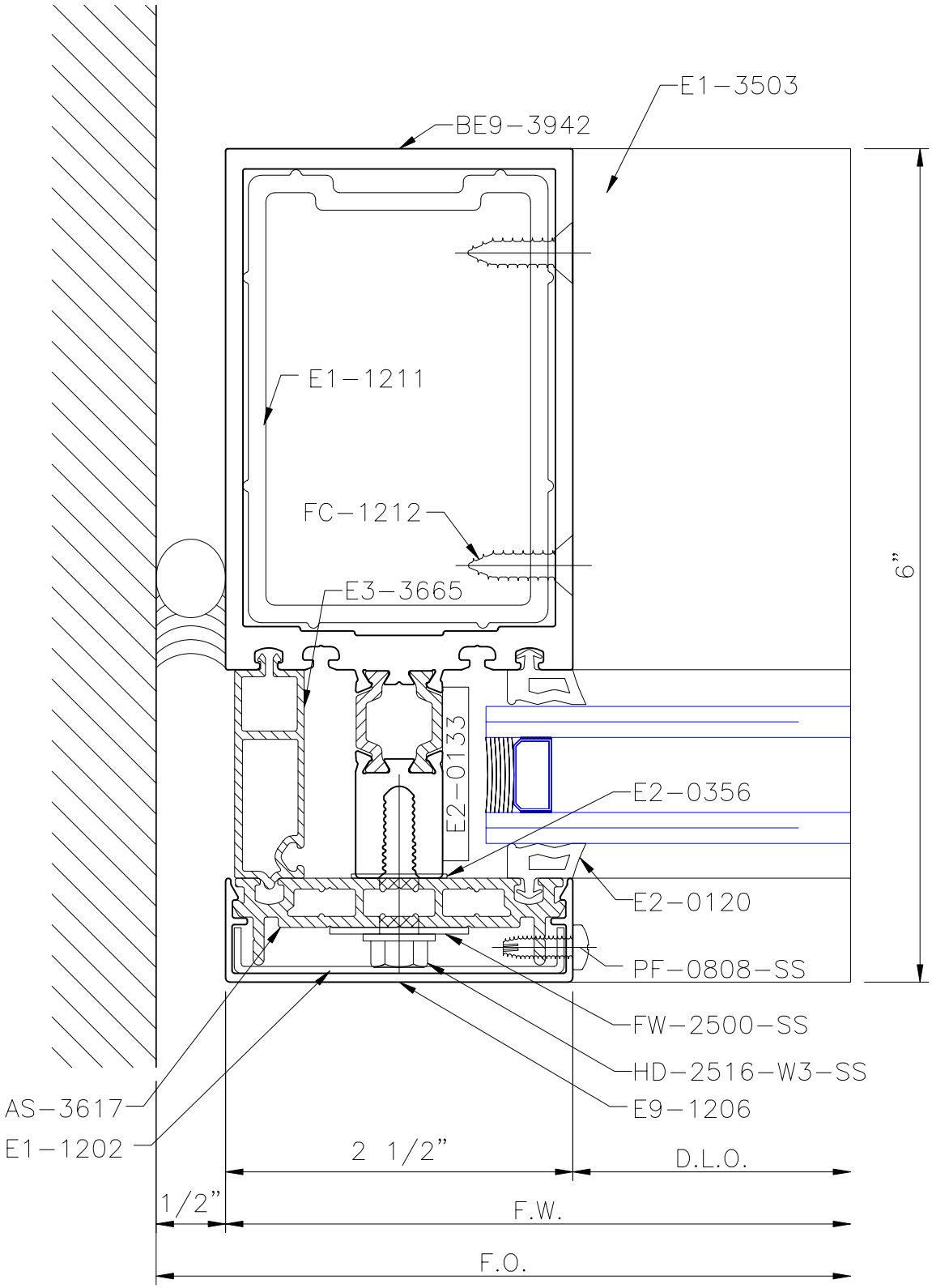
E1-3503
BE9-3942
E1-1211
FC-1212
E3-3665
6"
E2-0133
E2-0356
E2-0120
PF-0808-SS
FW-2500-SS
HD-2516-W3-SS
E9-1206
AS-3617
E1-1202
2 1/2"
D.L.O.
1/2"
F.W.
F.O.