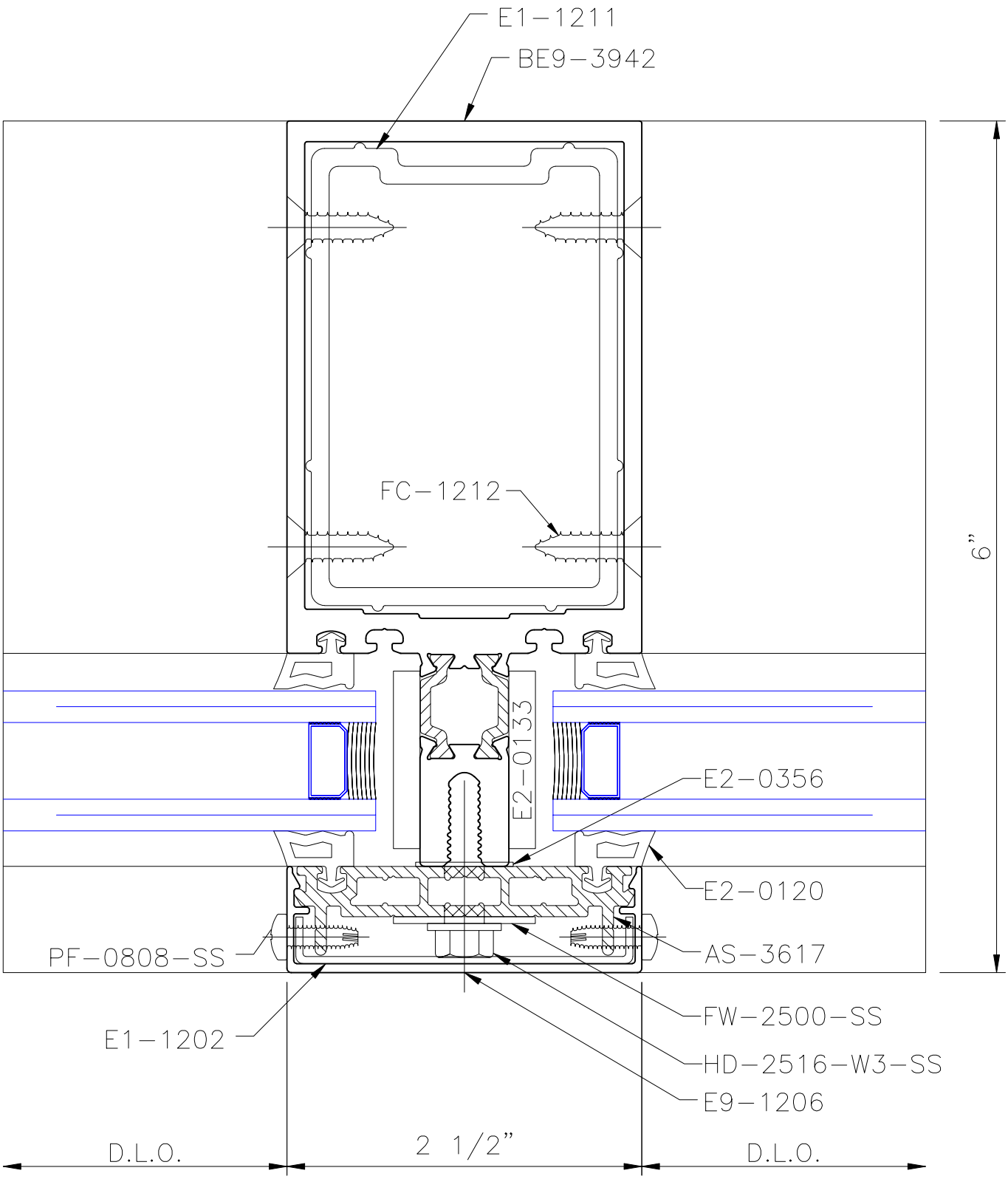
E1-1211
BE9-3942
FC-1212
6"
E2-0133
E2-0356
E2-0120
AS-3617
PF-0808-SS
FW-2500-SS
E1-1202
HD-2516-W3-SS
E9-1206
D.L.O.
2 1/2"
D.L.O.